DOSG-13

Bouchon de déshydratant avec spirale et fonction d´inviolabilité
Agrément alimentaire et pharmaceutique

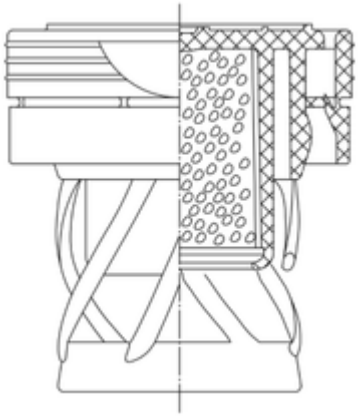

Technical features:

Type	Closure
Dimension comprimé	18 mm
Diamètre d'étanchéité	20.1 mm
Quantité de déshydratant	11.1 g
Déshydratant	Silica Gel, molecular sieve
Espaceur	✓
Fonction d'inviolabilité	✓

Production sites:

Pays d'origine	

Materials and construction:

Matière	PE-LD
Couleur	white; other colors on request

Toutes les dimensions données sont à titre indicatif. Pour les dimensions exactes, veuillez demander la fiche technique. Toutes les informations données ici ne dispensent pas le client de prouver l'adéquation à l'usage auquel il est destiné.

© SANNER 20.05.24

Produits assortis:

Name	Type	Dimension comprimé	Longueur
R 539 AWG	Tube	18 mm	63 mm
R 534 AWG	Tube	18 mm	73 mm
R 500 AWG	Tube	18 mm	91.2 mm
R 501 AWG	Tube	18 mm	110.2 mm

Toutes les dimensions données sont à titre indicatif. Pour les dimensions exactes, veuillez demander la fiche technique. Toutes les informations données ici ne dispensent pas le client de prouver l'adéquation à l'usage auquel il est destiné.

© SANNER 20.05.24